HVC 8mm 三孔连接器（90°）

高电压,大电流 25 mm²/35mm²/50mm² 线缆, 金属屏蔽, HVIL(高压互锁)

产品型号:

➔ 插头:
HVC3P80FVX25 (25 mm² Ø11.6~12.2)
HVC3P80FVX35 (35 mm² Ø13.8~14.4)
HVC3P80FVX50 (50 mm² Ø15.2~15.8)

➔ 插座:

➔ HVC3P80MVX XX
- 铜排类型
- Code:
  1:Code A ;2:Code B
  3:Code C ;4:Code D

对配设计:

➔ 自锁卡构
➔ CPA确认锁定结构
➔ 手动把手操作

端子规格:

➔ 3x Ø 8mm Radsok, 镀银
➔ 适配线缆规格：25/35 /50 mm² 带屏蔽
➔ 高压互锁端子

端子连接工艺:

➔ 插头大电流端子压接处理
➔ 插座大电流端子尾部螺栓固定
➔ 高压互锁端子压接处理

常规特性:

➔ IP67, IP6K9K (配合状态)
➔ IPXXB (未配合状态)
➔ 高压互锁
➔ 360° 屏蔽
➔ 防错code设计: 1/2/3/4

性能参数:

➔ 拔出力 ： ≤ 100N
➔ 温度区间 ：-40°C to+140°C
➔ 最大额度电压 ：1000V DC
➔ 配合次数: 最少50次
➔ 最大工作电流（85° C） ：
25mm²=150A
35mm²=180A
50mm²=220A

结构材质:

➔ 塑胶壳体材料 ：PA66-GF V0, 橙色
➔ 端子材料 ： 铜合金，镀银
➔ RFI/EMI防护 ： 金属屏蔽

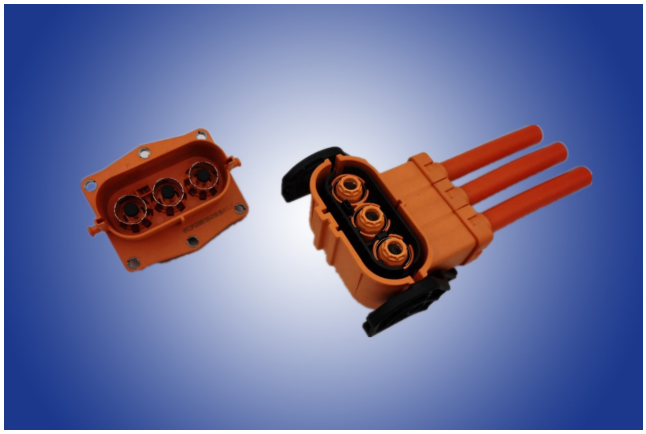

外形尺寸：

插头：

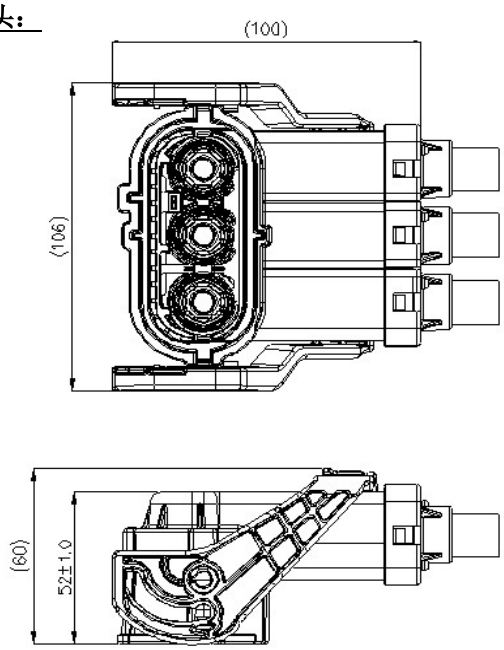
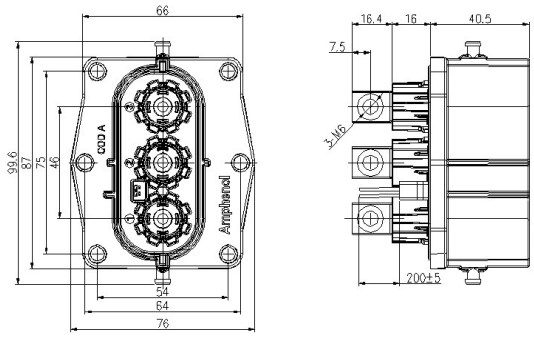
插座：